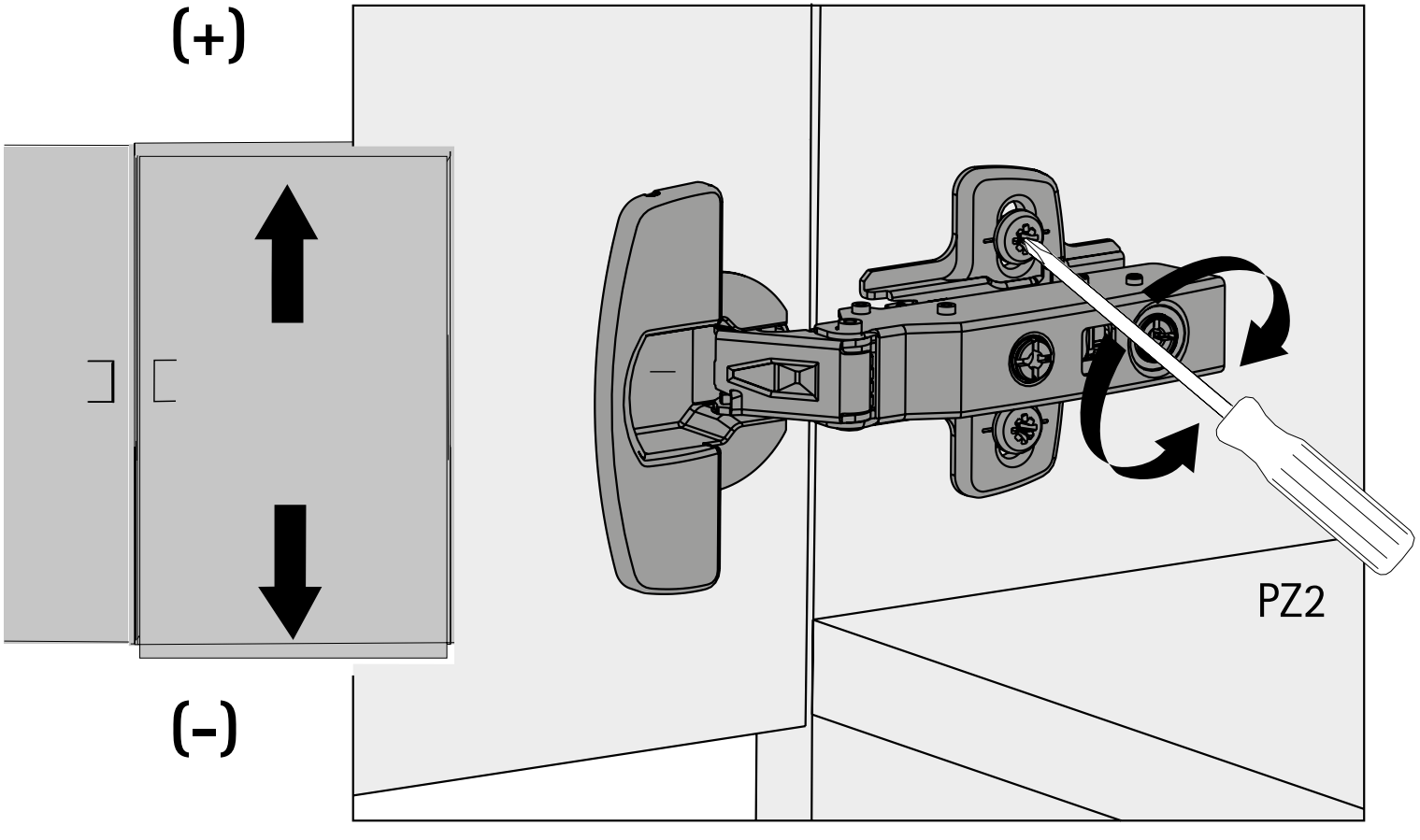
(+)
(-)
PZ2