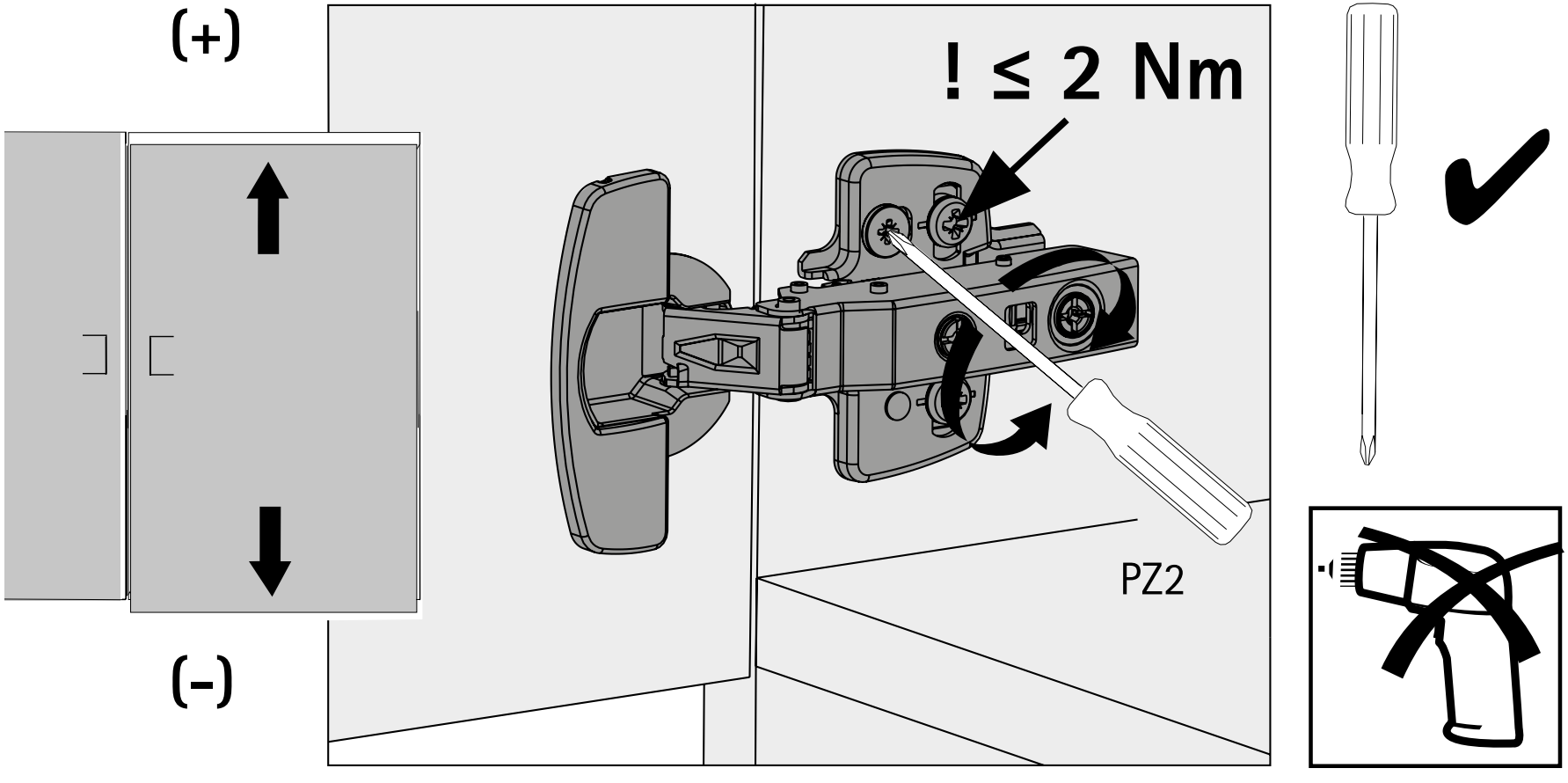
(+)
(-)
! ≤ 2 Nm
PZ2